Разрез 1-1

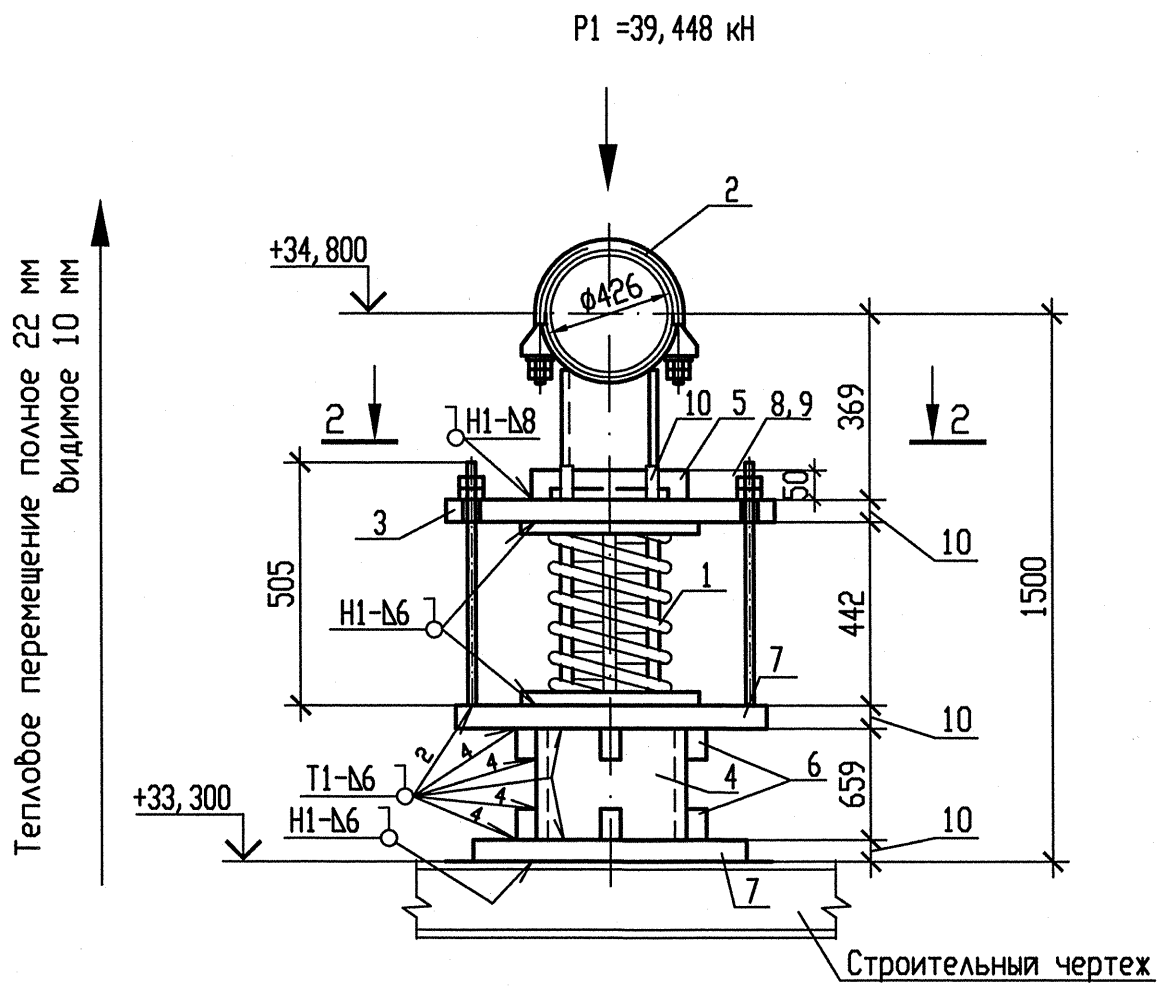

Схема расположения опоры

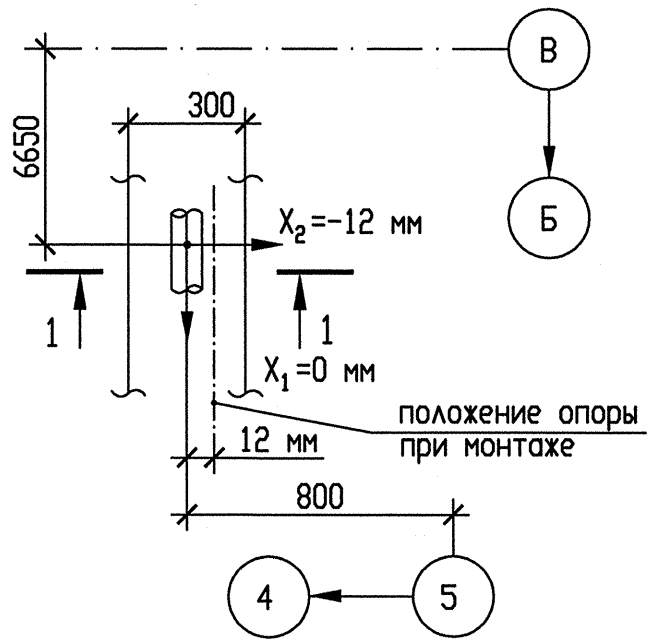

Деталь поз. 6

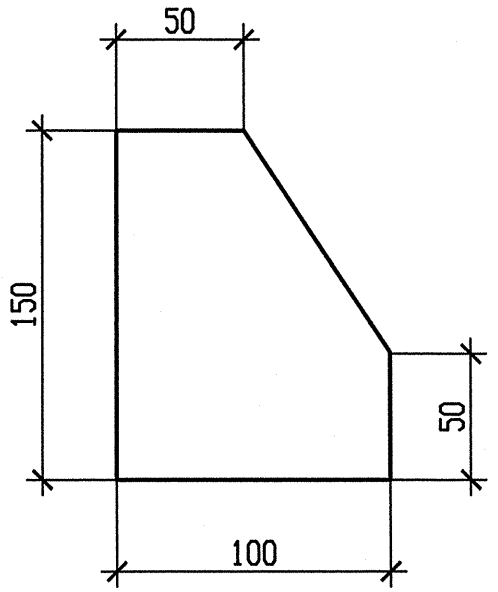

Деталь поз. 10

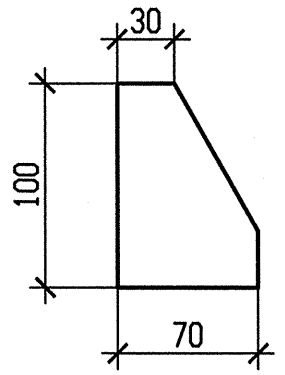

Таблица усилий на направляющую опору

Опора	Холодное состояние			Рабочее состояние			Сейсмические воздействия		
	Усилия, кН			Усилия, кН			Усилия, кН		
	Px_1	Px_2	Px_3	Px_1	Px_2	Px_3	Px_1	Px_2	Px_3
3RN21Y11	-3,283	0	0	7,241	0	0	5,807	0	0

Разрез 2-2

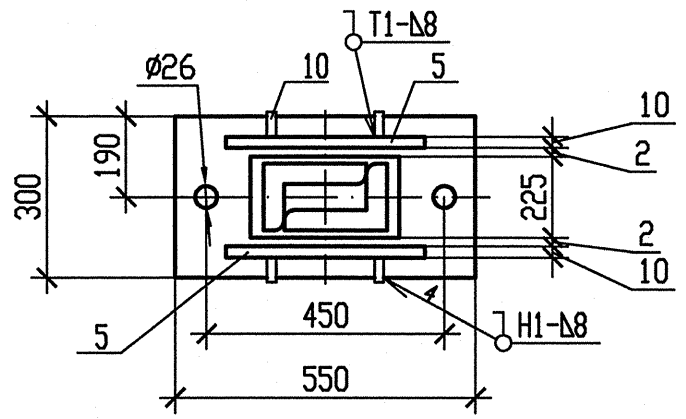

Деталь поз. 3

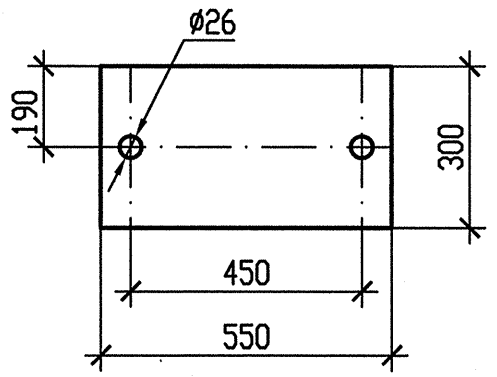

Спецификация деталей

Поз.	Обозначение	Наименование	Кол.	Материал	Масса, кг ед.	Масса, кг общ.	Примечание
1	260СТ108.275.69-80	Блок пружинный	1	Сборный	102,00	102,00	
2	100СТ108.275.30-80	Опора 426	1	Сборный	31,96	31,96	
3	По наст. чертежу	Лист Б-ПН-10 550х300	1	Вст3сп5 ГОСТ 14637-89	12,9525	12,9525	
4	ОСТ 34-42-658-84	Труба 325х8 l=700	1	20 ТУ 14-3-190-2004	43,778	43,778	См. т. т. п. 5
5	ГОСТ 19903-74	Лист Б-ПН-10 300х50	2	Ст3пс5-сп ГОСТ 14637-89	1,1775	2,355	
6	По наст. чертежу	Лист Б-ПН-10 150х100	8	Ст3пс5-сп ГОСТ 14637-89	1,1775	9,42	
7	ГОСТ 19903-74	Лист Б-ПН-10 450х450	2	Ст3пс5-сп ГОСТ 14637-89	15,8963	31,7926	
8	510СТ108.632.08-80	Тяга резьбовая	2	20 ГОСТ 1050-88	2,13	4,26	См. т. т. п. 5
9	ГОСТ 5915-70	Гайка 2М24-6Н.5.35	4	35 ГОСТ 1050-88	0,1229	0,4916	См. т. т. п. 6
10	По наст. чертежу	Лист Б-ПН-10 100х70	4	Ст3пс5-сп ГОСТ 14637-89	0,5495	2,198	
11	250СТ108.275.69-80	Блок пружинный	1	Сборный	91,4618	91,4618	См. т. т. п. 8
12	ОСТ 34-42-658-84	Труба 325х8 l=621	1	20 ТУ 14-3-190-2004	-	-	См. т. т. п. 8
	ГОСТ 9467-75	Электроды		УОНИИ 13/45		-	
					Итого:	332,6695	

1 Привязку опоры смотри чертеж R3.RN21.3010.012.01.00.001.

2 Сварку производить по ГОСТ 5264-80.

3 Отметка трубопровода подлежит уточнению в соответствии с уклоном трубопровода.

4 P_1 – нагрузка, равная весу трубы с водой и изоляцией.

5 Детали поз. 4, 8 обрезать на монтаже до размеров, указанных на чертеже, с уточнением по месту.

6 После установки пружины гайки (поз. 9) убрать.

7 Изготовить один комплект.

8 Детали поз. 11, 12 на чертеже не показаны, использовать в резерв. Деталь поз. 12 использовать в чертеже R3.00262.1.0.12 л.62 Опоры пружинной 3RN21Y12.

Опора	Характеристика пружины								
	табличные данные			при установке		в раб. состоянии		в хол. состоянии	
	Доп. раб. нагрузка Pmax, кН	Прогиб при Pmax λmax, мм	Высота пружины в св. сост H0, мм	Высота пружины Hmонт, мм	Нагрузка на пружину Pmонт, кН	Высота пружины Hраб, мм	Нагрузка на пружину Pраб, кН	Высота пружины Hхол, мм	Нагрузка на пружину Pхол, кН
3RN21Y10	58,448	140	508	392	48,222	414	39,448	404	43,487

АРХИВНЫЙ ЭКЗЕМПЛЯР

Изм	N уч.	Лист	N докум.	Подп.	Дата
1	-	Зам.	538-12	-	-
Инженер 3к.		Терентьева			09.10
Пров. инж. 3к.		Огнева			09.10
Пров. вед. инж.		Пантюшина			09.10
И. о. нач. гр.		Филатов			10.10
Н. контр.		Краснояров			10.10

Инв. N подл. R3.00262.1.0.12

Подп. и дата

Взам. инв. N

Инв. N подл. R3.00262.1.0.12
Лист 61

R3.RN21.3012.012.01.00.010

Ростовская АЭС Блок 3

Главный корпус
Машинное отделение (ДО, ЗЗТУ)
Конденсатопроводы из ПВД-6 в деаэратор

Стадия	Лист	Листов
Р	1	1

Опора пружинная 3RN21Y10
опора направляющая 3RN21Y11

ОАО "НИАЭП"
2012

Формат А4х3